JAPAN TOOL & DIE CO.,LTD.
世界のよい品を安く早く JTD

フランスで生まれ 70 カ国以上で愛される

回転型アイボルト

Codipro

コディプロ

世界各国
多種多様な
現場の要望に
対応

世界最高峰の安全安心を追求

「CODITRACER」のアプリをダウンロードして、商品本体に刻印されている
シリアルナンバーを入力すると、商品のサイズ、使用荷重、各種証明書、
安全情報、吊角度などが瞬時に把握可能です。
商品はなんと7年保証付！

ダブルスイベルリング

DSR

広い可動域でありながらも
最小最軽量モデル

採用実績
- 大手自動車メーカー
- 電力会社　・ゼネコン
- 航空機メーカー
- 重機メーカー

可動域 ▶▶▶▶▶▶ 横:360° 前後:180°

360° 横回転 ＋ 前後180° スイングと可動域が広く、横吊、反転、引起しなどに使えます。

安全率 5倍※1　大手企業の高い採用基準値をクリアする安全率

荷重時に回転可能　荷重時の横吊、反転、引起しが可能

2万回の使用試験に合格※2　使用荷重の1.5倍の荷重で2万回の使用試験に合格した耐久性

※1 一部特注品は４倍　※2 一部特注品は1万回の使用試験

ボルト頭を守るブリッジ
フックなどで引掛ける際にボルト頭に接触するのを防ぎます。

各種表示
サイズ、使用荷重、締付トルク、CEマークが浮彫刻印されています。

締め方　２種類
アーレンキー、スパナ、トルクレンチなどを利用してネジを締付ることができます。

シリアルナンバーと製造年月日
製品一つ一つに固有のシリアルナンバーと製造年月日をレーザー刻印しています。

亜鉛メッキ
塗装していない場所(回転部、及びネジなど)に、錆びや腐食に強い亜鉛メッキを施してあります。
塩水噴霧試験600時間合格。

ベアリングレス
荷重による、ベアリングの変形損傷による安全性低下を招く心配がないベアリングレス構造。

Mネジ
国内向け製品はMネジを採用していますが、インチネジ、UNCネジなどご希望のネジ規格に対応可能です。

グリス入り
半永久的に効果が持続する特殊粘着性グリスの充填により滑らかな回転が継続可能です。

※数量や種類が多い場合、納期が長くかかることがあります。ご確認ください。

横:360° 前後:180° 締め方:2種 亜鉛メッキ ベアリングレス グリス入

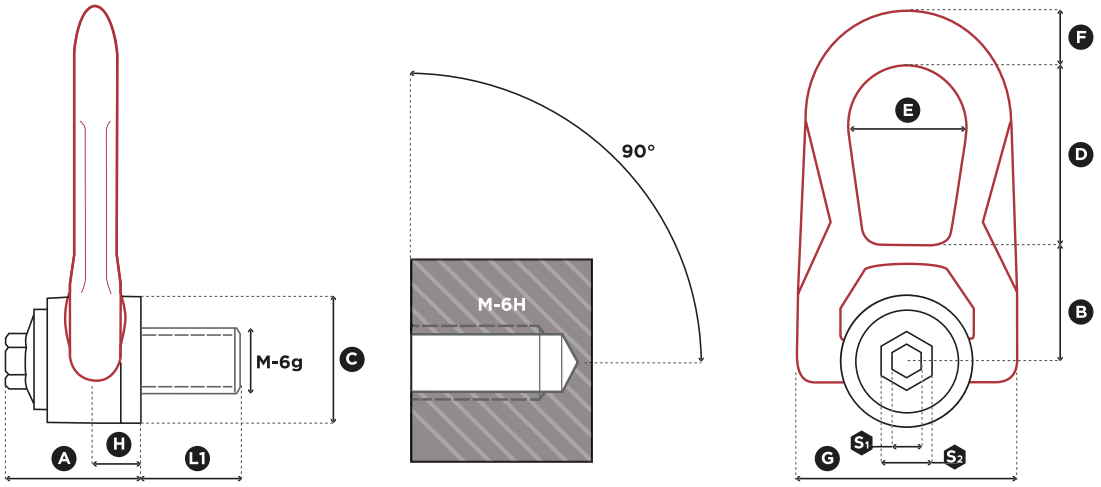

安全率 5倍

商品コード	サイズ (×ピッチ)	使用荷重 (t) 安全率5倍	標準 L1 (mm)	締付トルク値 (Nm)	S1 (mm)	S2 (mm)	A (mm)	B (mm)	C (mm)	D (mm)	E (mm)	F (mm)	G (mm)	H (mm)	重量/個 (kg)
DSR M 5 UP	M 5 (x0.8)	0.07	15	3	8	16	33	30	30	38	27	14	53	9.5	0.3
DSR M 6 UP	M 6 (x1)	0.15	15	4	8	16	33	30	30	38	27	14	53	9.5	0.3
DSR M 8 UP	M 8 (x1.25)	0.40	15	6	8	16	33	30	30	38	27	14	53	9.5	0.3
DSR M 10 UP	M 10 (x1.5)	0.70	18	10	8	16	33	30	30	38	27	14	53	9.5	0.3
DSR M 12 UP	M 12 (x1.75)	1.05	21	15	8	16	33	30	30	38	27	14	53	9.5	0.3
DSR M 14 UP	M 14 (x2)	1.40	23	30	8	20	45	40	45	53	38	17	76	13	0.9
DSR M 16 UP	M 16 (x2)	2.00	27	50	8	20	45	40	45	53	38	17	76	13	0.9
DSR M 18 UP	M 18 (x2.5)	2.30	27	70	8	20	45	40	45	53	38	17	76	13	0.9
DSR M 20 2t5 UP	M 20 (x2.5)	2.50	30	100	8	20	45	40	45	53	38	17	76	13	0.9
DSR M 20 3t2 UP	M 20 (x2.5)	2.90	25	100	14	24	62	55	60	83	55	25	115	19	2.6
DSR M 22 UP	M 22 (x2.5)	3.50	33	120	14	24	62	55	60	83	55	25	115	19	2.6
DSR M 24 UP	M 24 (x3)	4.40	36	160	14	24	62	55	60	83	55	25	115	19	2.6
DSR M 27 UP	M 27 (x3)	5.70	40	200	14	24	62	55	60	83	55	25	115	19	2.7
DSR M 30 6t3 UP	M 30 (x3.5)	6.00	45	250	14	24	62	55	60	83	55	25	115	19	2.7
DSR M 30 8t UP	M 30 (x3.5)	6.70	45	250	14	30	80	77	78	98	71	26	141	28	5.4
DSR M 36 UP	M 36 (x4)	8.00	54	320	14	30	80	77	78	98	71	26	141	28	5.4
DSR M 42 UP	M 42 (x4.5)	8.50	63	400	14	30	80	77	78	98	71	26	141	28	5.5

荷重角度一覧表

	締付トルク値 (Nm)										
使用個数		1	2	1	2	2			3→4		
吊角度		0°	0°	90°	90°	0°→45°	46°→60°	非対称	0°→45°	46°→60°	非対称
DSR M 5 UP	3	0.20	0.40	0.07	0.14	0.10	0.07	0.07	0.15	0.07	0.07
DSR M 6 UP	4	0.30	0.60	0.15	0.30	0.21	0.15	0.15	0.32	0.15	0.15
DSR M 8 UP	6	0.80	1.60	0.40	0.80	0.56	0.40	0.40	0.84	0.40	0.40
DSR M 10 UP	10	1.30	2.60	0.70	1.40	0.98	0.70	0.70	1.47	0.70	0.70
DSR M 12 UP	15	1.50	3.00	1.05	2.10	1.47	1.05	1.05	2.21	1.05	1.05
DSR M 14 UP	30	2.50	5.00	1.40	2.80	1.96	1.40	1.40	2.94	1.40	1.40
DSR M 16 UP	50	2.70	5.40	2.00	4.00	2.80	2.00	2.00	4.20	2.00	2.00
DSR M 18 UP	70	2.50	5.00	2.30	4.60	3.22	2.30	2.30	4.83	2.30	2.30
DSR M 20 2t5 UP	100	2.80	5.60	2.50	5.00	3.50	2.50	2.50	5.25	2.50	2.50
DSR M 20 3t2 UP	100	3.20	6.40	2.90	5.80	4.06	2.90	2.90	6.09	2.90	2.90
DSR M 22 UP	120	5.50	11.00	3.50	7.00	4.90	3.50	3.50	7.35	3.50	3.50
DSR M 24 UP	160	6.00	12.00	4.40	8.80	6.16	4.40	4.40	9.24	4.40	4.40
DSR M 27 UP	200	6.00	12.00	5.70	11.40	7.98	5.70	5.70	11.97	5.70	5.70
DSR M 30 6t3 UP	250	6.30	12.60	6.00	12.00	8.40	6.00	6.00	12.60	6.00	6.00
DSR M 30 8t UP	250	9.00	18.00	6.70	13.40	9.38	6.70	6.70	14.07	6.70	6.70
DSR M 36 UP	320	9.00	18.00	8.00	16.00	11.20	8.00	8.00	16.80	8.00	8.00
DSR M 42 UP	400	9.50	19.00	8.50	17.00	11.90	8.50	8.50	17.85	8.50	8.50

※βの最大角度は60°　※数値の単位は(t)

ダブルスイベルシャックル DSS

ベルトスリングや大きなフックに最適なワイドシャックルタイプ

可動域 ▶▶▶▶▶▶ 横:360° 前後:180°

360° 横回転 + 前後180° スイングと可動域が広く、横吊、反転、引起しなどに使えます。

採用実績

- 大手自動車メーカー
- 電力会社 ・ゼネコン
- 航空機メーカー
- 重機メーカー

安全率 5倍※1 大手企業の高い採用基準値をクリアする安全率

荷重時に回転可能 荷重時の横吊、反転、引起しが可能

2万回の使用試験に合格※2 使用荷重の1.5倍の荷重で2万回の使用試験に合格した耐久性

※1 一部特注品は４倍　※2 一部特注品は1万回の使用試験

広いふところ
ふところが広いので大きなフックや、スリングの使用に適しています。

各種表示
サイズ、使用荷重、締付トルク、CEマークが浮彫刻印されています。

締め方　1種類
アーレンキーを利用してネジを締付ることができます。

シリアルナンバーと製造年月日
製品一つ一つに固有のシリアルナンバーと製造年月日をレーザー刻印しています。

亜鉛メッキ
塗装していない場所(回転部、及びネジなど)に、錆びや腐食に強い亜鉛メッキを施してあります。
塩水噴霧600時間耐性あります。

しっかり構造
左右からしっかり抑込んだ構造で外れません。

ベアリングレス
荷重による、ベアリングの変形損傷による安全性低下を招く心配がないベアリングレス構造。

Mネジ
国内向け製品はMネジを採用していますが、インチネジ、UNCネジなどご希望のネジ規格に対応可能です。

グリス入り
半永久的に効果が持続する特殊粘着性グリスの充填により滑らかな回転が継続可能です。

※数量や種類が多い場合、納期が長くかかることがあります。ご確認ください。

横:360° 前後:180° 締め方:1種 亜鉛メッキ ベアリングレス グリス入

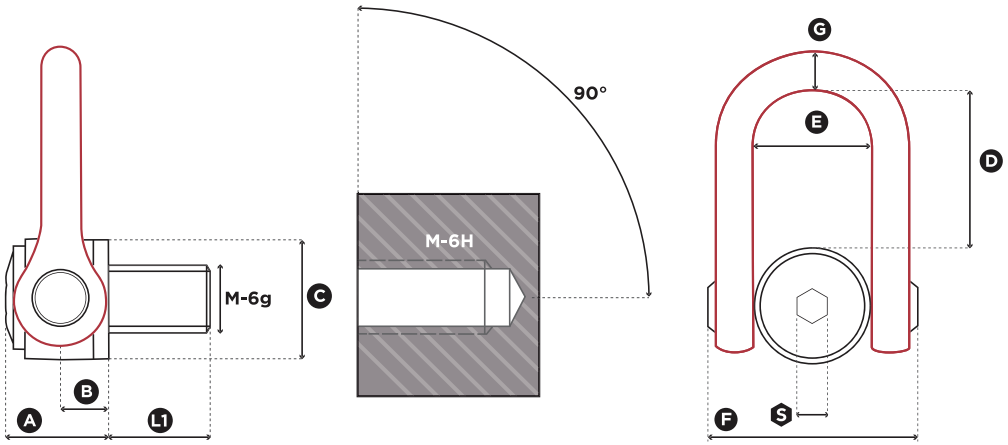

安全率 5倍

商品コード	サイズ (×ピッチ)	使用荷重 (t) 安全率5倍	標準 L1 (mm)	締付トルク値 (Nm)	S (mm)	A (mm)	B (mm)	C (mm)	D (mm)	E (mm)	F (mm)	G (mm)	重量/個 (kg)
DSS M 24 UP	M 24 (x3)	4.50	36	160	19	61	31	70	98	73	149	33	5.4
DSS M 30 UP	M 30 (x3.5)	7.70	45	250	19	61	31	70	98	73	149	33	5.5
DSS M 33 UP	M 33 (x3.5)	8.50	50	250	19	61	31	70	98	73	149	33	5.5
DSS M 36 UP	M 36 (x4)	11.00	54	320	19	61	31	70	98	73	149	33	5.5
DSS M 36 3 UP	M 36 (x3)	11.00	54	320	19	61	31	70	98	73	149	33	5.5
DSS M 39 UP	M 39 (x4)	12.00	58	320	19	61	31	70	98	73	149	33	5.7
DSS M 42 UP	M 42 (x4.5)	13.00	63	400	19	61	31	70	98	73	149	33	5.8
DSS M 42 3 UP	M 42 (x3)	13.00	63	400	19	61	31	70	98	73	149	33	5.8
DSS M 45 UP	M 45 (x4.5)	14.50	63	400	19	61	31	70	98	73	149	33	5.9
DSS M 48 UP	M 48 (x5)	17.00	68	600	19	79	38	90	123	91	182	45	11.0
DSS M 48 3 UP	M 48 (x3)	17.00	68	600	19	79	38	90	123	91	182	45	11.0
DSS M 48 4 UP	M 48 (x4)	17.00	68	600	19	79	38	90	123	91	182	45	11.0
DSS M 52 UP	M 52 (x5)	19.00	68	600	19	79	38	90	123	91	182	45	11.2
DSS M 56 UP	M 56 (x5.5)	22.00	78	600	19	79	38	90	123	91	182	45	11.3
DSS M 56 4 UP	M 56 (x4)	22.00	78	600	19	79	38	90	123	91	182	45	11.4
DSS M 64 UP	M 64 (x6)	25.00	90	600	19	79	38	95	123	91	182	45	12.2
DSS M 64 4 UP	M 64 (x4)	25.00	90	600	19	79	38	95	123	91	182	45	12.2
DSS M 72 UP	M 72 (x6)	22.00	90	600	19	79	38	95	123	91	182	45	14.0
DSS M 72 4 UP	M 72 (x4)	22.00	90	600	19	79	38	95	123	91	182	45	14.0
DSS M 80 UP	M 80 (x6)	25.00	90	600	19	79	38	100	123	91	182	45	15.0
DSS M 90 UP	M 90 (x6)	25.00	90	600	19	79	38	100	123	91	182	45	15.5
DSS M 100 UP	M 100 (x6)	25.00	90	600	19	79	38	110	123	91	182	45	16.5

荷重角度一覧表

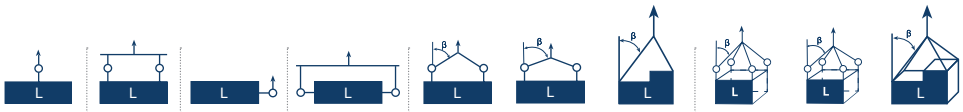

	締付トルク値 (Nm)										
使用個数		1	2	1	2	2			3→4		
吊角度		0°	0°	90°	90°	0°→45°	46°→60°	非対称	0°→45°	46°→60°	非対称
DSS M 24 UP	160	9.00	18.00	4.50	9.00	6.30	4.50	4.50	9.45	4.50	4.50
DSS M 30 UP	250	14.00	28.00	7.70	15.40	10.78	7.70	7.70	16.17	7.70	7.70
DSS M 33 UP	250	14.50	29.00	8.50	17.00	11.90	8.50	8.50	17.85	8.50	8.50
DSS M 36 UP	320	15.00	30.00	11.00	22.00	15.40	11.00	11.00	23.10	11.00	11.00
DSS M 36 3 UP	320	15.00	30.00	11.00	22.00	15.40	11.00	11.00	23.10	11.00	11.00
DSS M 39 UP	320	15.00	30.00	12.00	24.00	16.80	12.00	12.00	25.20	12.00	12.00
DSS M 42 UP	400	15.00	30.00	13.00	26.00	18.20	13.00	13.00	27.30	13.00	13.00
DSS M 42 3 UP	400	15.00	30.00	13.00	26.00	18.20	13.00	13.00	27.30	13.00	13.00
DSS M 45 UP	400	15.00	30.00	14.50	29.00	20.30	14.50	14.50	30.45	14.50	14.50
DSS M 48 UP	600	22.00	44.00	17.00	34.00	23.80	17.00	17.00	35.70	17.00	17.00
DSS M 48 3 UP	600	22.00	44.00	17.00	34.00	23.80	17.00	17.00	35.70	17.00	17.00
DSS M 48 4 UP	600	22.00	44.00	17.00	34.00	23.80	17.00	17.00	35.70	17.00	17.00
DSS M 52 UP	600	23.00	46.00	19.00	38.00	26.60	19.00	19.00	39.90	19.00	19.00
DSS M 56 UP	600	25.00	50.00	22.00	44.00	30.80	22.00	22.00	46.20	22.00	22.00
DSS M 56 4 UP	600	25.00	50.00	22.00	44.00	30.80	22.00	22.00	46.20	22.00	22.00
DSS M 64 UP	600	25.00	50.00	25.00	50.00	35.00	25.00	25.00	52.50	25.00	25.00
DSS M 64 4 UP	600	25.00	50.00	25.00	50.00	35.00	25.00	25.00	52.50	25.00	25.00
DSS M 72 UP	600	25.00	50.00	22.00	44.00	30.80	22.00	22.00	46.20	22.00	22.00
DSS M 72 4 UP	600	25.00	50.00	22.00	44.00	30.80	22.00	22.00	46.20	22.00	22.00
DSS M 80 UP	600	25.00	50.00	25.00	50.00	35.00	25.00	25.00	52.50	25.00	25.00
DSS M 90 UP	600	25.00	50.00	25.00	50.00	35.00	25.00	25.00	52.50	25.00	25.00
DSS M 100 UP	600	25.00	50.00	25.00	50.00	35.00	25.00	25.00	52.50	25.00	25.00

※βの最大角度は60°　※数値の単位は(t)

スイベルアイボルト

SEB

横吊、反転、引起しが可能
DSR、DSSよりも安価

採用実績
- 大手自動車メーカー
- 電力会社　・ゼネコン
- 航空機メーカー
- 重機メーカー

可動域 ▶▶▶▶▶▶ 横:360°
360°横回転できますので、横吊、反転、引起しなどに使えます。

安全率 5倍※1　大手企業の高い採用基準値をクリアする安全率

荷重時に回転可能　荷重時の横吊、反転、引起しが可能

2万回の使用試験に合格※2　使用荷重の1.5倍の荷重で2万回の使用試験に合格した耐久性

※1 一部特注品は４倍　※2 一部特注品は1万回の使用試験

正しい方向に
この突起のおかげで、フックなどが左右どちらかにスライドし、安全に吊上げられます。

各種表示
サイズ、使用荷重、締付トルク、CEマークが浮彫刻印されています。

締め方　1種類
アーレンキーを利用してネジを締付ることができます。

シリアルナンバーと製造年月日
製品一つ一つに固有のシリアルナンバーと製造年月日をレーザー刻印しています。

亜鉛メッキ
塗装していない場所(回転部、及びネジなど)に、錆びや腐食に強い亜鉛メッキを施してあります。
塩水噴霧600時間耐性あります。

ベアリングレス
荷重による、ベアリングの変形損傷による安全性低下を招く心配がないベアリングレス構造。

Mネジ
国内向け製品はMネジを採用していますが、インチネジ、UNCネジなどご希望のネジ規格に対応可能です。

グリス入り
半永久的に効果が持続する特殊粘着性グリスの充填により滑らかな回転が継続可能です。

※数量や種類が多い場合、納期が長くかかることがあります。ご確認ください。

横:360° 締め方:1種 亜鉛メッキ ベアリングレス グリス入

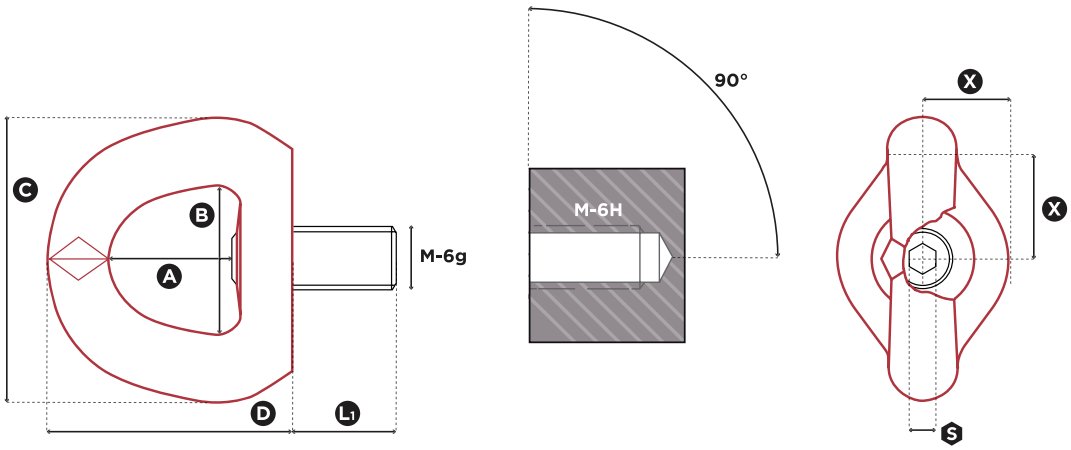

安全率 5倍

商品コード	サイズ（×ピッチ）	使用荷重 (t) 安全率5倍	標準 L1 (mm)	締付トルク値 (Nm)	X	S (mm)	A (mm)	B (mm)	C (mm)	D (mm)	重量/個 (kg)
SEB M 8 UP	M 8 (x1.25)	0.40	14	6	20	6	30	34	60	57	0.24
SEB M 10 UP	M 10 (x1.5)	0.50	17	10	20	6	30	34	60	57	0.24
SEB M 12 UP	M 12 (x1.75)	0.80	21	15	20	6	30	34	60	57	0.24
SEB M 16 UP	M 16 (x2)	1.40	27	50	35	8	38	45	88	80	0.8
SEB M 20 UP	M 20 (x2.5)	2.00	30	100	35	8	38	45	88	80	0.8
SEB M 24 3t8 UP	M 24 (x3)	3.20	36	160	35	14	38	45	88	80	0.8
SEB M 24 4t2 UP	M 24 (x3)	3.40	36	160	50	14	58	70	115	106	2.6
SEB M 30 UP	M 30 (x3.5)	5.50	45	250	50	14	58	70	115	106	2.7
SEB M 36 UP	M 36 (x4)	9.00	54	320	70	14	83	94	168	155	7.0
SEB M 42 UP	M 42 (x4.5)	12.00	63	400	70	14	83	94	168	155	7.0
SEB M 48 UP	M 48 (x5)	15.00	68	600	70	19	80	94	168	155	7.0

荷重角度一覧表

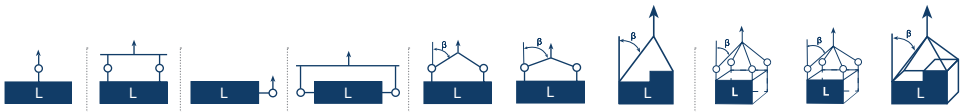

締付トルク値 (Nm)	1	2	1	2	2			3→4		
使用個数	1	2	1	2	2			3→4		
吊角度	0°	0°	90°	90°	0°→45°	46°→60°	非対称	0°→45°	46°→60°	非対称
SEB M 8 UP 6	0.70	1.40	0.40	0.80	0.56	0.40	0.40	0.84	0.40	0.40
SEB M 10 UP 10	1.20	2.40	0.50	1.00	0.70	0.50	0.50	1.05	0.50	0.50
SEB M 12 UP 15	1.70	3.40	0.80	1.60	1.12	0.80	0.80	1.68	0.80	0.80
SEB M 16 UP 50	3.20	6.40	1.40	2.80	1.96	1.40	1.40	2.94	1.40	1.40
SEB M 20 UP 100	5.00	10.00	2.00	4.00	2.80	2.00	2.00	4.20	2.00	2.00
SEB M 24 3t8 UP 160	6.30	12.60	3.20	6.40	4.48	3.20	3.20	6.72	3.20	3.20
SEB M 24 4t2 UP 160	7.00	14.00	3.40	6.80	4.76	3.40	3.40	7.14	3.40	3.40
SEB M 30 UP 250	8.50	17.00	5.50	11.00	7.70	5.50	5.50	11.55	5.50	5.50
SEB M 36 UP 320	12.00	24.00	9.00	18.00	12.60	9.00	9.00	18.90	9.00	9.00
SEB M 42 UP 400	12.00	24.00	12.00	24.00	16.80	12.00	12.00	25.20	12.00	12.00
SEB M 48 UP 600	15.00	30.00	15.00	30.00	21.00	15.00	15.00	31.50	15.00	15.00

※βの最大角度は60°　※数値の単位は(t)

雌ネジ スイベルアイボルト

FE.
SEB

横吊、反転、引起しが可能
DSR、DSSよりも安価な
スイベルアイボルトの雌ネジタイプ

可動域 ▶▶▶▶▶▶ 横:360°

360°横回転できますので、横吊、反転、引起しなどに使えます。

採用実績

- 大手自動車メーカー
- 電力会社 ・ゼネコン
- 航空機メーカー
- 重機メーカー

安全率 5倍※1 大手企業の高い採用基準値をクリアする安全率

荷重時に回転可能 荷重時の横吊、反転、引起しが可能

2万回の使用試験に合格※2 使用荷重の1.5倍の荷重で2万回の使用試験に合格した耐久性

※1 一部特注品は４倍　※2 一部特注品は1万回の使用試験

正しい方向に
この突起のおかげで、フックなどが左右どちらかにスライドし、安全に吊上げられます。

各種表示
サイズ、使用荷重、締付トルク、CEマークが浮彫刻印されています。

締め方　1種類
スパナ、トルクレンチを利用してネジを締付ることができます。

シリアルナンバーと製造年月日
製品一つ一つに固有のシリアルナンバーと製造年月日をレーザー刻印しています。

亜鉛メッキ
塗装していない場所(回転部、及びネジなど)に、錆びや腐食に強い亜鉛メッキを施してあります。
塩水噴霧600時間耐性あります。

ベアリングレス
荷重による、ベアリングの変形損傷による安全性低下を招く心配がないベアリングレス構造。

Mネジ
国内向け製品はMネジを採用していますが、インチネジ、UNCネジなどご希望のネジ規格に対応可能です。

グリス入り
半永久的に効果が持続する特殊粘着性グリスの充填により滑らかな回転が継続可能です。

選べるオプション各種→41～49ページへ　特注品も1つから製作でき、短納期で約２週間でお届けします。

※数量や種類が多い場合、納期が長くかかることがあります。ご確認ください。

横:360° 締め方:1種 亜鉛メッキ ベアリングレス グリス入

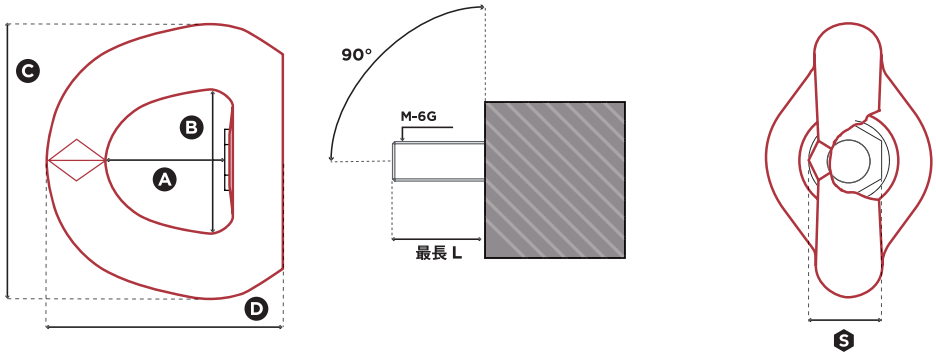

安全率 5倍

商品コード	サイズ (xピッチ)	使用荷重 (t) 安全率5倍	最長 L (mm)	締付トルク値 (Nm)	S (mm)	A (mm)	B (mm)	C (mm)	D (mm)	重量/個 (kg)
FE.SEB M 8 UP	M 8 (x1.25)	0.40	22	6	21	38	45	88	80	0.8
FE.SEB M 10 UP	M 10 (x1.5)	0.50	22	10	21	38	45	88	80	0.8
FE.SEB M 12 UP	M 12 (x1.75)	0.80	22	15	21	38	45	88	80	0.8
FE.SEB M 16 UP	M 16 (x2)	1.40	22	50	21	38	45	88	80	0.8
FE.SEB M 20 UP	M 20 (x2.5)	2.00	35	100	36	55	70	115	106	2.5
FE.SEB M 24 UP	M 24 (x3)	3.40	48	160	40	77	94	168	155	6.3
FE.SEB M 30 UP	M 30 (x3.5)	5.50	48	250	40	77	94	168	155	6.3
FE.SEB M 36 UP	M 36 (x4)	9.00	48	320	40	77	94	168	155	6.3

荷重角度一覧表

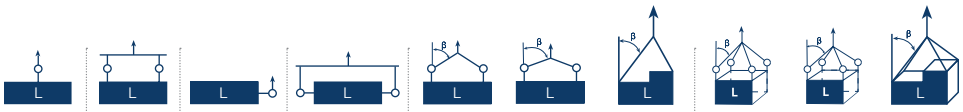

	締付トルク値 (Nm)										
使用個数		1	2	1	2	2			3 → 4		
吊角度		0°	0°	90°	90°	0° → 45°	46° → 60°	非対称	0° → 45°	46° → 60°	非対称
FE.SEB M 8 UP	6	0.70	1.40	0.40	0.80	0.56	0.40	0.40	0.84	0.40	0.40
FE.SEB M 10 UP	10	1.20	2.40	0.50	1.00	0.70	0.50	0.50	1.05	0.50	0.50
FE.SEB M 12 UP	15	1.70	3.40	0.80	1.60	1.12	0.80	0.80	1.68	0.80	0.80
FE.SEB M 16 UP	50	3.20	6.40	1.40	2.80	1.96	1.40	1.40	2.94	1.40	1.40
FE.SEB M 20 UP	100	5.00	10.00	2.00	4.00	2.80	2.00	2.00	4.20	2.00	2.00
FE.SEB M 24 UP	160	7.00	14.00	3.40	6.80	4.76	3.40	3.40	7.14	3.40	3.40
FE.SEB M 30 UP	250	8.50	17.00	5.50	11.00	7.70	5.50	5.50	11.55	5.50	5.50
FE.SEB M 36 UP	320	12.00	24.00	9.00	18.00	12.60	9.00	9.00	18.90	9.00	9.00

※βの最大角度は60°　※数値の単位は(t)

ステンレス スイベルアイボルト SS. SEB

横吊、反転、引起しが可能
スイベルアイボルトの
ステンレス 316L 使用タイプ

可動域 ▶▶▶▶▶▶ 横:360°

360°横回転できますので、横吊、反転、引起しなどに使えます。

採用実績

- 大手自動車メーカー
- 電力会社 ・ゼネコン
- 航空機メーカー
- 重機メーカー

安全率 5倍※1 大手企業の高い採用基準値をクリアする安全率

荷重時に回転可能 荷重時の横吊、反転、引起しが可能

2万回の使用試験に合格※2 使用荷重の1.5倍の荷重で2万回の使用試験に合格した耐久性

※1 一部特注品は4倍　※2 一部特注品は1万回の使用試験

耐錆性、耐腐食性に優れるためクリーンルーム、原子力発電所、沿岸、燃料電池工場、食品加工工場での使用や、医療機器の吊上に最適です。

正しい方向に
この突起のおかげで、フックなどが左右どちらかにスライドし、安全に吊上げられます。

締め方　1種類
アーレンキーを利用してネジを締付ることができます。

Mネジ
国内向け製品はMネジを採用していますが、インチネジ、UNCネジなどご希望のネジ規格に対応可能です。

各種表示
サイズ、使用荷重、締付トルク、CEマークが浮彫刻印されています。

シリアルナンバーと製造年月日
製品一つ一つに固有のシリアルナンバーと製造年月日をレーザー刻印しています。

ベアリングレス
荷重による、ベアリングの変形損傷による安全性低下を招く心配がないベアリングレス構造。

選べるオプション各種→41～49ページへ　特注品も1つから製作でき、短納期で約2週間でお届けします。

※数量や種類が多い場合、納期が長くかかることがあります。ご確認ください。

横:360° 締め方:1種 ベアリングレス

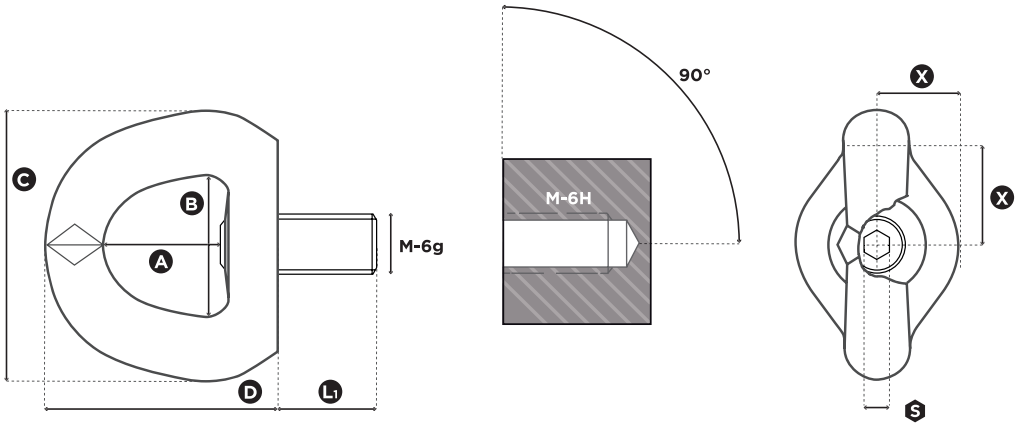

安全率 5倍

商品コード	サイズ (xピッチ)	使用荷重 (t) 安全率5倍	標準 L1 (mm)	締付 トルク値 (Nm)	X	S (mm)	A (mm)	B (mm)	C (mm)	D (mm)	重量/個 (kg)
SS.SEB M 12	M 12 (x1.75)	**0.55**	21	15	20	8	38	45	90	80	0.80
SS.SEB M 16	M 16 (x2)	**1.20**	27	50	35	8	38	45	90	80	0.82
SS.SEB M 20	M 20 (x2.5)	**1.50**	30	100	35	8	38	45	90	80	0.84
SS.SEB M 24	M 24 (x3)	**2.50**	36	100	50	8	38	45	90	80	0.90

荷重角度一覧表

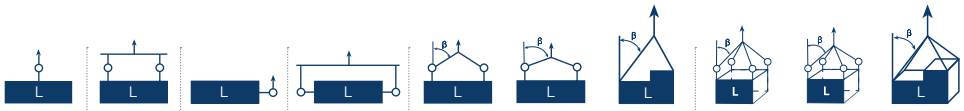

	締付 トルク値 (Nm)										
使用個数		1	2	1	2	2			3→4		
吊角度		0°	0°	90°	90°	0°→45°	46°→60°	非対称	0°→45°	46°→60°	非対称
SS.SEB M 12	15	0.55	1.10	0.55	1.10	0.77	0.55	0.55	1.15	0.55	0.55
SS.SEB M 16	50	1.20	2.40	1.20	2.40	1.68	1.20	1.20	2.52	1.20	1.20
SS.SEB M 20	100	1.50	3.00	1.50	3.00	2.10	1.50	1.50	3.15	1.50	1.50
SS.SEB M 24	100	2.50	5.00	2.50	5.00	3.50	2.50	2.50	5.25	2.50	2.50

※βの最大角度は60°　※数値の単位は(t)

ステンレス ダブルスイベルリング SS. DSR

広域可動で最小最軽量な DSR のステンレス 316L タイプ

採用実績
- 大手自動車メーカー
- 電力会社 ・ゼネコン
- 航空機メーカー
- 重機メーカー

可動域 ▶▶▶▶▶▶ 横:360° 前後:180°

360° 横回転 + 前後180° スイングと可動域が広く、横吊、反転、引起しなどに使えます。

安全率 5倍※1 大手企業の高い採用基準値をクリアする安全率

荷重時に回転可能 荷重時の横吊、反転、引起しが可能

2万回の使用試験に合格※2 使用荷重の1.5倍の荷重で2万回の使用試験に合格した耐久性

※1 一部特注品は４倍　※2 一部特注品は1万回の使用試験

耐錆性、耐腐食性に優れるためクリーンルーム、原子力発電所、沿岸、燃料電池工場、食品加工工場での使用や、医療機器の吊上に最適です。

ボルト頭を守るブリッジ
フックなどで引掛ける際にボルト頭に接触するのを防ぎます。

各種表示
サイズ、使用荷重、締付トルク、CEマークが浮彫刻印されています。

締め方　２種類
アーレンキー、スパナ、トルクレンチなどを利用してネジを締付ることができます。

シリアルナンバーと製造年月日
製品一つ一つに固有のシリアルナンバーと製造年月日をレーザー刻印しています。

Mネジ
国内向け製品はMネジを採用していますが、インチネジ、UNCネジなどご希望のネジ規格に対応可能です。

ベアリングレス
荷重による、ベアリングの変形損傷による安全性低下を招く心配がないベアリングレス構造。

選べるオプション各種→41～49ページへ　特注品も1つから製作でき、短納期で約２週間でお届けします。

※数量や種類が多い場合、納期が長くかかることがあります。ご確認ください。

横:360° 前後:180° 締め方:2種 ベアリングレス

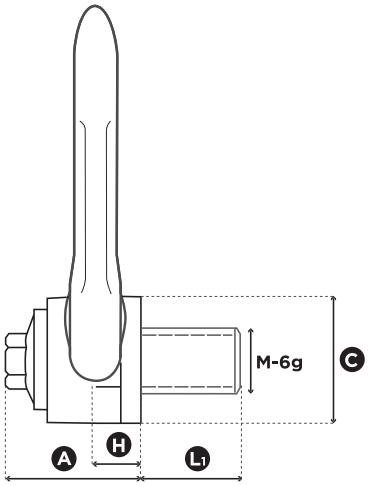

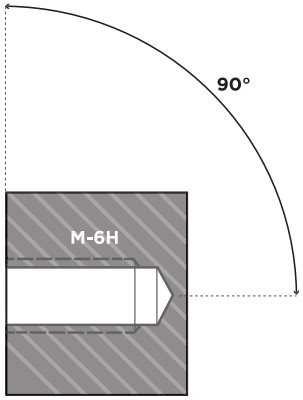

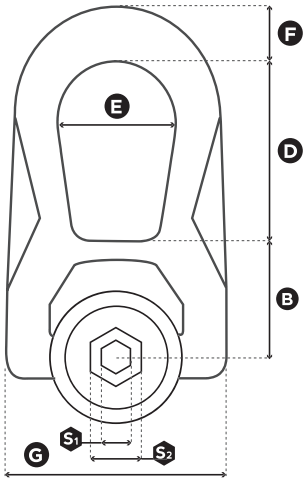

安全率 5倍

商品コード	サイズ (xピッチ)	使用荷重 (t) 安全率5倍	標準 L1 (mm)	締付 トルク値 (Nm)	S1 (mm)	S2 (mm)	A (mm)	B (mm)	C (mm)	D (mm)	E (mm)	F (mm)	G (mm)	H (mm)	重量/個 (kg)
SS.DSR M 6	M 6 (x1)	0.10	15	4	8	16	32	30	30	39	28	13	53	9.5	0.3
SS.DSR M 8	M 8 (x1.25)	0.30	16	6	8	16	32	30	30	39	28	13	53	9.5	0.3
SS.DSR M 10	M 10 (x1.50)	0.50	16	10	8	16	32	30	30	39	28	13	53	9.5	0.3
SS.DSR M 12	M 12 (x1.75)	0.80	19	15	8	16	32	30	30	39	28	13	53	9.5	0.3
SS.DSR M 14	M 14 (x2)	1.00	29	30	8	20	44	40	45	53	38	17	76	13	0.9
SS.DSR M 16	M 16 (x2)	1.40	26	50	8	20	44	40	45	53	38	17	76	13	0.9
SS.DSR M 18	M 18 (x2.5)	1.40	30	70	8	20	44	40	45	53	38	17	76	13	1.0
SS.DSR M 20	M 20 (x2.5)	1.40	30	100	8	20	44	40	45	53	38	17	76	13	1.0
SS.DSR M 22	M 22 (x2.5)	2.20	42	120	14	24	62	55	58	83	56	25	115	19	2.5
SS.DSR M 24	M 24 (x3)	2.70	42	160	14	24	62	55	58	83	56	25	115	19	2.6
SS.DSR M 27	M 27 (x3)	2.80	42	200	14	24	62	55	58	83	56	25	115	19	2.7
SS.DSR M 30	M 30 (x3.5)	3.00	47	250	14	24	62	55	58	83	56	25	115	19	2.8

荷重角度一覧表

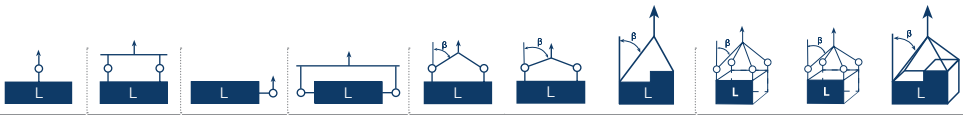

	締付 トルク値 (Nm)										
使用個数		1	2	1	2	2			3 → 4		
吊角度		0°	0°	90°	90°	0° → 45°	46° → 60°	非対称	0° → 45°	46° → 60°	非対称
SS.DSR M 6	4	0.20	0.40	0.10	0.20	0.14	0.10	0.10	0.21	0.10	0.10
SS.DSR M 8	6	0.40	0.80	0.30	0.60	0.42	0.30	0.30	0.63	0.30	0.30
SS.DSR M 10	10	0.70	1.40	0.50	1.00	0.70	0.50	0.50	1.05	0.50	0.50
SS.DSR M 12	15	0.90	1.80	0.80	1.60	1.12	0.80	0.80	1.68	0.80	0.80
SS.DSR M 14	30	1.20	2.40	1.00	2.00	1.40	1.00	1.00	2.10	1.00	1.00
SS.DSR M 16	50	1.50	3.00	1.40	2.80	1.96	1.40	1.40	2.94	1.40	1.40
SS.DSR M 18	70	1.50	3.00	1.40	2.80	1.96	1.40	1.40	2.94	1.40	1.40
SS.DSR M 20	100	1.50	3.00	1.40	2.80	1.96	1.40	1.40	2.94	1.40	1.40
SS.DSR M 22	120	2.80	5.60	2.20	4.40	3.08	2.20	2.20	4.62	2.20	2.20
SS.DSR M 24	160	2.80	5.60	2.70	5.40	3.78	2.70	2.70	5.67	2.70	2.70
SS.DSR M 27	200	2.90	5.80	2.80	5.60	3.92	2.80	2.80	5.88	2.80	2.80
SS.DSR M 30	250	3.00	6.00	3.00	6.00	4.20	3.00	3.00	6.30	3.00	3.00

※βの最大角度は60°　※数値の単位は(t)

ダブルスイベルフック

DSH

ベルトスリングやワイヤスリングにシャックルやフック等の接続金具を使わずに取付ができます

可動域 ▶▶▶▶▶▶ 横:360° 前後:180°

360° 横回転 ＋ 前後180° スイングと可動域が広く、横吊、反転、引起しなどに使えます。

採用実績

- 大手自動車メーカー
- 電力会社 ・ゼネコン
- 航空機メーカー
- 重機メーカー

安全率 5倍※1 大手企業の高い採用基準値をクリアする安全率

荷重時に回転可能 荷重時の横吊、反転、引起しが可能

2万回の使用試験に合格※2 使用荷重の1.5倍の荷重で2万回の使用試験に合格した耐久性

※1 一部特注品は４倍　※2 一部特注品は1万回の使用試験

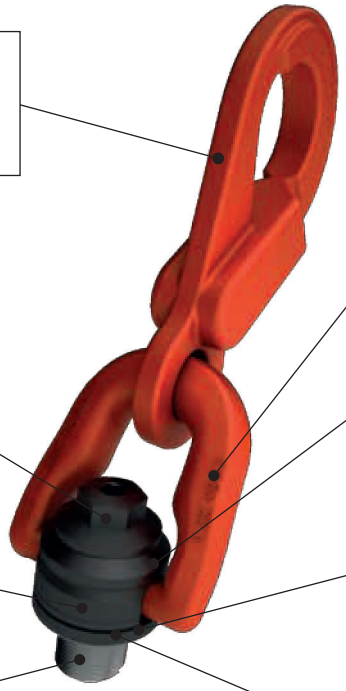

ラッチロックフック
ラッチロック型フックによりベルトスリングやワイヤスリングが外れる心配がありません。

各種表示
サイズ、使用荷重、締付トルク、CEマークが浮彫刻印されています。

締め方　２種類
アーレンキー、スパナ、トルクレンチなどを利用してネジを締付ることができます。

シリアルナンバーと製造年月日
製品一つ一つに固有のシリアルナンバーと製造年月日をレーザー刻印しています。

亜鉛メッキ
塗装していない場所（回転部、及びネジなど）に、錆びや腐食に強い亜鉛メッキを施してあります。
塩水噴霧600時間耐性あります。

ベアリングレス
荷重による、ベアリングの変形損傷による安全性低下を招く心配がないベアリングレス構造。

Mネジ
国内向け製品はMネジを採用していますが、インチネジ、UNCネジなどご希望のネジ規格に対応可能です。

グリス入り
半永久的に効果が持続する特殊粘着性グリスの充填により滑らかな回転が継続可能です。

選べるオプション各種→41～49ページへ　特注品も1つから製作でき、短納期で約２週間でお届けします。

※数量や種類が多い場合、納期が長くかかることがあります。ご確認ください。

横:360° 前後:180° 締め方:2種 亜鉛メッキ ベアリングレス グリス入

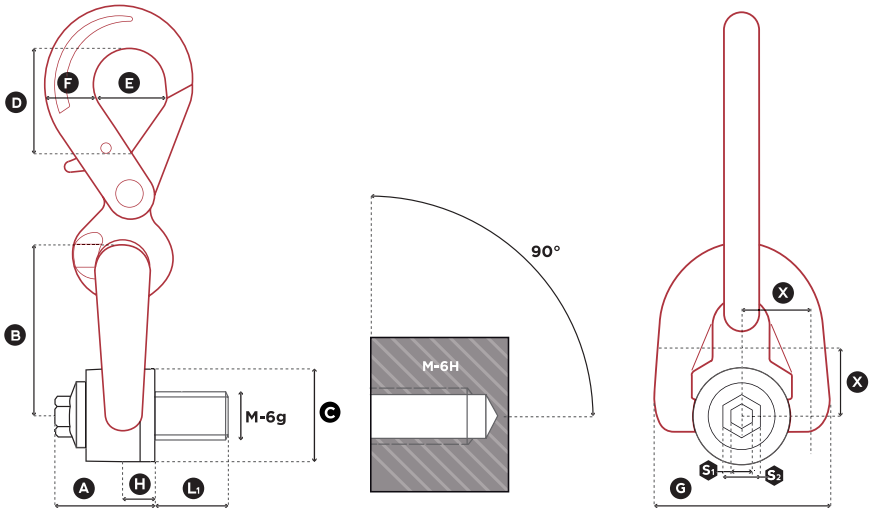

安全率 5倍

商品コード	サイズ (xピッチ)	使用荷重 (t) 安全率5倍	標準 L1 (mm)	締付 トルク値 (Nm)	X	S1 (mm)	S2 (mm)	A (mm)	B (mm)	C (mm)	D (mm)	E (mm)	F (mm)	G (mm)	H (mm)	重量/個 (kg)
DSH M 8	M 8 (x1.25)	0.30	14	6	18	8	16	33	56	30	44	32	23	58	9.5	0.8
DSH M 10	M 10 (x1.50)	0.60	17	10	18	8	16	33	56	30	44	32	23	58	9.5	0.8
DSH M 12	M 12 (x1.75)	1.00	21	15	18	8	16	33	56	30	44	32	23	58	9.5	0.8
DSH M 14	M 14 (x2)	1.30	23	30	24	8	20	45	81	45	65	46	29	79	13.0	1.9
DSH M 16	M 16 (x2)	1.60	27	50	24	8	20	45	81	45	65	46	29	79	13.0	2.0
DSH M 18	M 18 (x2.5)	2.00	27	70	24	8	20	45	81	45	65	46	29	79	13.0	2.0
DSH M 20	M 20 (x2.5)	2.50	30	100	24	8	20	45	81	45	65	46	29	79	13.0	2.0

荷重角度一覧表

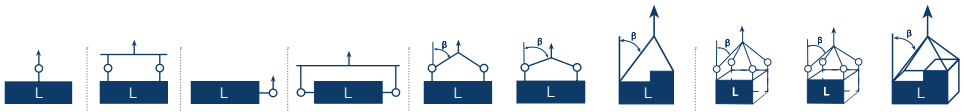

使用個数	締付 トルク値 (Nm)	1	2	1	2	2			3 → 4		
吊角度		0°	0°	90°	90°	0° → 45°	46° → 60°	非対称	0° → 45°	46° → 60°	非対称
DSH M 8	6	0.30	0.60	0.30	0.60	0.42	0.30	0.30	0.63	0.30	0.30
DSH M 10	10	0.60	1.20	0.60	1.20	0.84	0.60	0.60	1.26	0.60	0.60
DSH M 12	15	1.00	2.00	1.00	2.00	1.40	1.00	1.00	2.10	1.00	1.00
DSH M 14	30	1.30	2.60	1.30	2.60	1.82	1.30	1.30	2.73	1.30	1.30
DSH M 16	50	1.60	3.20	1.60	3.20	2.24	1.60	1.60	3.36	1.60	1.60
DSH M 18	70	2.00	4.00	2.00	4.00	2.80	2.00	2.00	4.20	2.00	2.00
DSH M 20	100	2.50	5.00	2.50	5.00	3.50	2.50	2.50	5.25	2.50	2.50

※βの最大角度は60°　※数値の単位は(t)

様々な使用用途に対応可能な多彩な
カスタマイズラインナップ

オプション

ロングボルト

スペーサー

ネジ規格各種

アダプター

オリジナル刻印

オリジナルタグ

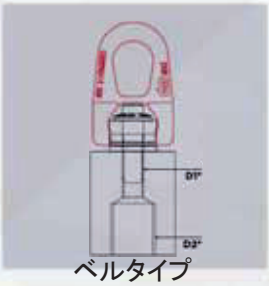
ベルタイプ

ダブルセンタリング

オリジナルカラー

メッキ各種

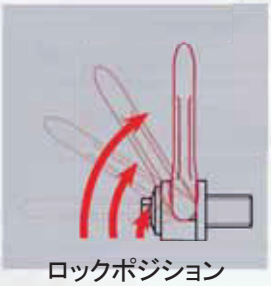
ロックポジション

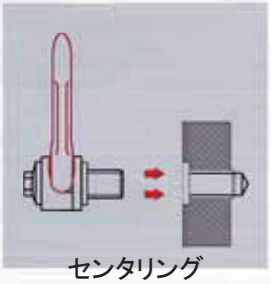
センタリング

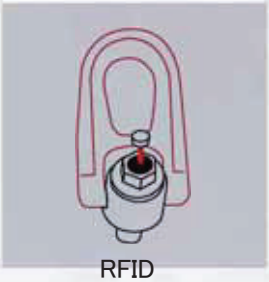
RFID

トルクキー

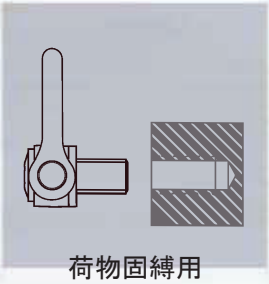
荷物固縛用

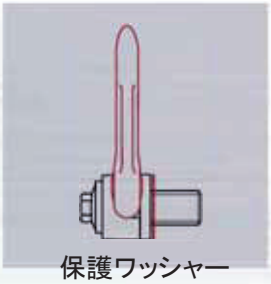
保護ワッシャー

1つから製作可能で約2週間で納品できます

細かいカスタマイズが可能で、
様々な現場用途に対応が可能になります。
短納期で現場作業進行を止めません。

JTD 日本金型産業株式会社
〒140-0011東京都品川区東大井5-12-10 大井朝陽ビル1F
TEL:03-6810-4751　FAX:03-6810-4766
URL:https://jtdtky.co.jp　E-mail:jtd@jtdtky.co.jp

※カタログ内容は予告なしにメーカーが変更している場合があります。

2025年1月改訂