JAPAN TOOL & DIE CO.,LTD.
JTD

ワンタッチ脱着型回転アイボルト

コディプロ
クイックリフトリング

ネジの脱着時間を1/5に短縮

自動車工場使用事例（スペイン）

クイックリフト
ダブルスイベルリング
(QL.DSR)

ステンレスSUS316L
クイックリフト・ダブルスイベルリング
(SS.QL.DSR)

日本金型産業株式会社
〒140-0011　東京都品川区東大井5-12-10大井朝陽ビル1F
TEL：03-6810-4751　　FAX：03-6810-4766
URL：https://jtdtky.co.jp　　E-mail：jtd@jtdtky.co.jp

コディプロ、クイックリフトリングは、ネジの脱着時間を1/5に短縮できます。

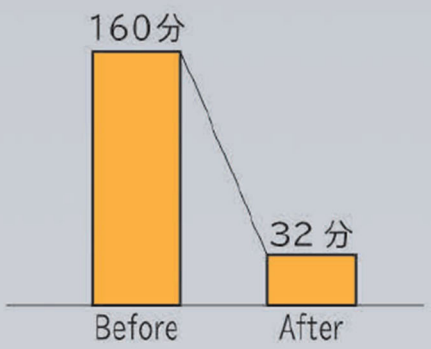

1日80回使用した場合の使用時間
（使用個数4個）

使用業界
自動車、建設機械、重電、弱電、工作機械、半導体、金型、機械、鉄鋼、航空機など。

使用ワーク
樹脂成形金型入れ子、バルブ、モーター、ギヤボックス、エンジン、空調機、
シリンダー、軸受け、フランジなど。

使用メリット
① 工数削減効果

自動車メーカー
型保全部門にて樹脂成型金型入子の取出し作業に1日約40回アイボルト脱着作業を
実施していたのが、クイックリフトリングを使用したことで
保全作業時間が改善され生産性が向上しました。

② 時短効果

建機メーカー
量産モーター2種類、数百台に毎日アイボルトを脱着して搬送作業を実施していたが、
クイックリフトリングを使用したところ時短になり余った時間に他の作業をすることが
できました。

③ 量産ワーク生産台数増加効果

建機メーカー
2種類の量産ワークの組立作業に1日約60回アイボルト脱着作業が発生していたが、
クイックリフトリングを使用した結果作業時間が短縮され生産台数が増加しました。

④ 人件費削減効果

機械メーカー
ワークの加工時のアイボルト脱着作業に時間を要していた。結果として時間外労働になり、
残業代の費用が発生していたが、クイックリフトリングを使用した結果時間外労働がなくなり
残業代を支払わなくてよくなりコスト削減に繋がりました。

⑤ 人手不足解消効果

その他
作業者が感染症で長期休暇を取り、その間代わりの作業者の手配が難しく従来の
アイボルト脱着作業時間が長期化する恐れがあったがクイックリフトリングを使用した
ことで他部署からの作業者の補充をする必要がなく作業を継続できました。

クイックリフトダブルスイベルリング QL.DSR

ネジの脱着にかかる時間を 1/5に短縮できます

動画

可動域 ▶▶▶▶▶▶ 横:360° 前後:180°

360° 横回転 + 前後180° スイングと可動域が広く、横吊、反転、引起しなどに使えます。

安全率 5倍※ 大手企業の高い採用基準値をクリアする安全率

荷重時に回転可能 荷重時の横吊、反転、引起しが可能

2万回の使用試験に合格 使用荷重の1.5倍の荷重で2万回の使用試験に合格した耐久性

※ 荷重下においてシャックルの回転を伴う作業の場合はトルクレンチを使用して下さい。

ボルト頭を守るブリッジ
フックなどで引掛ける際にボルト頭に接触するのを防ぎます。

締め方
トルクレンチなどを利用してネジを締付ることができます。

亜鉛メッキ
塗装していない場所(回転部、及びネジなど)に、錆びや腐食に強い亜鉛メッキを施してあります。
塩水噴霧試験600時間合格。

Mネジ
国内向け製品はMネジを採用していますが、インチネジ、UNCネジなどご希望のネジ規格に対応可能です。

グリス入り
半永久的に効果が持続する特殊粘着性グリスの充填により滑らかな回転が継続可能です。

ベアリングレス
荷重による、ベアリングの変形損傷による安全性低下を招く心配がないベアリングレス構造。

シリアルナンバーと製造年月日
製品一つ一つに固有のシリアルナンバーと製造年月日をレーザー刻印しています。

各種表示
サイズ、使用荷重、締付トルク、CEマークが浮彫刻印されています。

横:360° 前後:180° 亜鉛メッキ ベアリングレス グリス入

トレーサビリティ

コディプロのアプリ「CODITRACER(コディトレーサー)」

コディトレーサーはコディプロ製品の証明書、仕様、検査手順、
吊り角度一覧表、取扱説明書などを、
個別のシリアルナンバーからスマホやPCでオンラインで確認できるアプリです。
アプリはスマホやPCでダウンロード可能です。

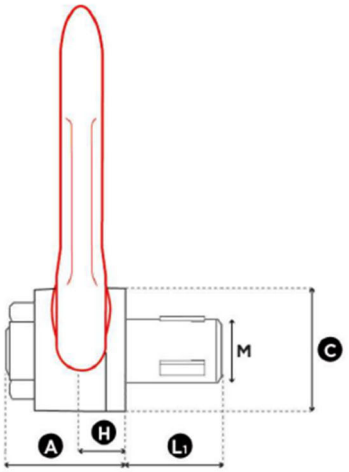

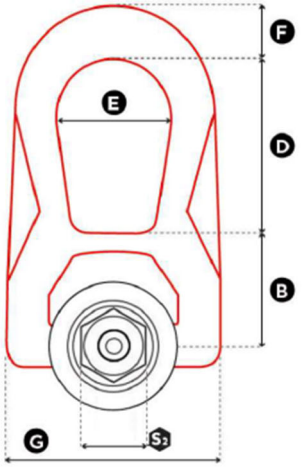

安全率 5倍

商品コード	サイズ (xピッチ)	使用荷重 (t) 安全率5倍	標準 L1 (mm)	締付 トルク値 (Nm)	S2 (mm)	A (mm)	B (mm)	C (mm)	D (mm)	E (mm)	F (mm)	G (mm)	H (mm)	重量/個 (kg)
QL.DSR M 8	M 8 (x1,25)	0,25	17,5	20	18	31	30	30	38	27	14	53	9,5	0,3
QL.DSR M 10	M 10 (x1,5)	0,40	19.5	30	18	31	30	30	38	27	14	53	9.5	0,3
QL.DSR M 12	M 12 (x1,75)	0,65	23	60	27	40	40	45	53	38	17	76	13	0,9
QL.DSR M 14	M 14 (x2)	0,70	23	80	27	40	40	45	53	38	17	76	13	0,9
QL.DSR M 16	M 16 (x2)	1,05	27	100	27	40	40	45	53	38	17	76	13	0,9
QL.DSR M 20	M 20 (x2,5)	1,70	30	160	40	55	55	60	83	55	25	115	19	2,6
QL.DSR M 24	M 24 (x3)	2,50	36	180	40	55	55	60	83	55	25	115	19	2,6
QL.DSR M 30	M 30 (x3.5)	3,50	45	200	40	55	55	60	83	55	25	115	19	2,7

ネジ等級　6g
強度区分　10.9
材質　　本体：ニッケルクロムモリブデン鋼　ネジ部：SUS630

α max : 90° / β max : 60°
L : Load

荷重角度一覧表

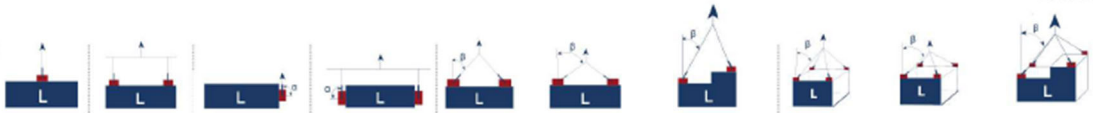

	締付 トルク値 (Nm)										
使用個数		1	2	1	2	2			3 → 4		
吊角度β		0°	0°	0°	0°	0° → 45°	45° → 60°	非対称	0° → 45°	45° → 60°	非対称
吊角度α		0°	0°	90°	90°	0° → 45°	45° → 60°		0° → 45°	45° → 60°	
QL.DSR/QL.SS.DSR M 8	20	0,25	0,50	0,25	0,50	0,35	0,25	0,25	0,53	0,38	0,25
QL.DSR/QL.SS.DSR M 10	30	0,40	0,80	0,40	0,80	0,56	0,40	0,40	0,84	0,60	0,40
QL.DSR/QL.SS.DSR M 12	60	0,65	1,30	0,65	1,30	0,91	0,65	0,65	1,37	0,98	0,65
QL.DSR/QL.SS.DSR M 14	80	0,70	1,40	0,70	1,40	0,98	0,70	0,70	1,47	1,05	0,70
QL.DSR/QL.SS.DSR M 16	100	1,05	2,10	1,05	2,10	1,47	1,05	1,05	2,21	1,58	1,05
QL.DSR/QL.SS.DSR M 20	160	1,70	3,40	1,70	3,40	2,38	1,70	1,70	3,57	2,55	1,70
QL.DSR/QL.SS.DSR M 24	180	2,50	5,00	2,50	5,00	3,50	2,50	2,50	5,25	3,75	2,50
QL.DSR M 30	200	3.50	7,00	3.50	7,00	4,90	3,50	3,50	7,35	5,25	3,50

※βの最大角度は60°　※数値の単位は(t)

ステンレスクイックリフトダブルスイベルリング SS.QL.DSR

ネジの脱着にかかる時間を1/5に短縮できる、ステンレス316Lタイプ

動画

可動域 ▶▶▶▶▶▶ 横:360° 前後:180°

360°横回転＋前後180°スイングと可動域が広く、横吊、反転、引起しなどに使えます。

安全率 5倍 大手企業の高い採用基準値をクリアする安全率

荷重時に回転可能 荷重時の横吊、反転、引起しが可能

2万回の使用試験に合格 使用荷重の1.5倍の荷重で2万回の使用試験に合格した耐久性

※ 荷重下においてシャックルの回転を伴う作業の場合はトルクレンチを使用して下さい。

耐錆性、耐腐食性に優れるためクリーンルーム、原子力発電所、沿岸、燃料電池工場、食品加工工場での使用や、医療機器の吊上に最適です。

ボルト頭を守るブリッジ
フックなどで引掛ける際にボルト頭に接触するのを防ぎます。

各種表示
サイズ、使用荷重、締付トルク、CEマークが浮彫刻印されています。

締め方
トルクレンチなどを利用してネジを締付ることができます。

シリアルナンバーと製造年月日
製品一つ一つに固有のシリアルナンバーと製造年月日をレーザー刻印しています。

Mネジ
国内向け製品はMネジを採用していますが、インチネジ、UNCネジなどご希望のネジ規格に対応可能です。

ベアリングレス
荷重による、ベアリングの変形損傷による安全性低下を招く心配がないベアリングレス構造。

横:360° 前後:180° ベアリングレス

トレーサビリティ

コディプロのアプリ「CODITRACER(コディトレーサー)」

コディトレーサーはコディプロ製品の証明書、仕様、検査手順、
吊り角度一覧表、取扱説明書などを、
個別のシリアルナンバーからスマホやPCでオンラインで確認できるアプリです。
アプリはスマホやPCでダウンロード可能です。

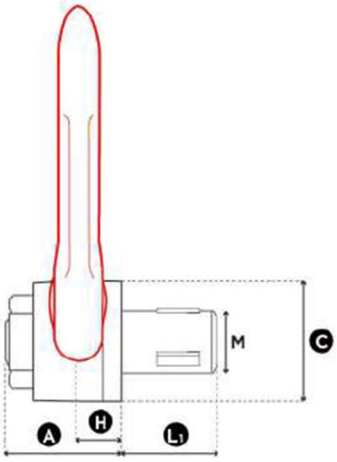

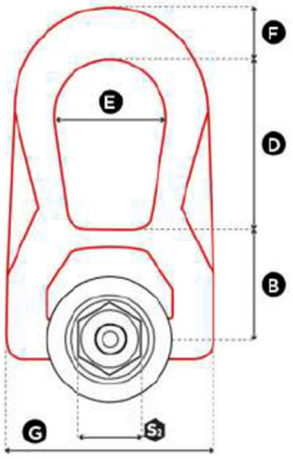

安全率 5倍

商品コード	サイズ (×ピッチ)	使用荷重 (t) 安全率5倍	標準 L1 (mm)	締付 トルク値 (Nm)	S2 (mm)	A (mm)	B (mm)	C (mm)	D (mm)	E (mm)	F (mm)	G (mm)	H (mm)	重量/個 (kg)
SS.QL.DSR M 8	M 8 (x1,25)	0,25*	17,5	20	18	31	30	30	38	27	14	53	9,5	0,3
SS.QL.DSR M 10	M 10 (x1,5)	0,40*	19.5	30	18	31	30	30	38	27	14	53	9.5	0,3
SS.QL.DSR M 12	M 12 (x1,75)	0,65*	23	60	27	40	40	45	53	38	17	76	13	0,9
SS.QL.DSR M 14	M 14 (x2)	0,70*	23	80	27	40	40	45	53	38	17	76	13	0.9
SS.QL.DSR M 16	M 16 (x2)	1,05	27	100	27	40	40	45	53	38	17	76	13	0,9
SS.QL.DSR M 20	M 20 (x2,5)	1,70*	30	160	40	55	55	60	83	55	25	115	19	2,6
SS.QL.DSR M 24	M 24 (x3)	2,50*	36	180	40	55	55	60	83	55	25	115	19	2,6

ネジ等級　6g
強度区分　10.9
材質　　本体：SUS316L　ネジ部：SUS630

α max : 90° / β max : 60°
L : Load

荷重角度一覧表

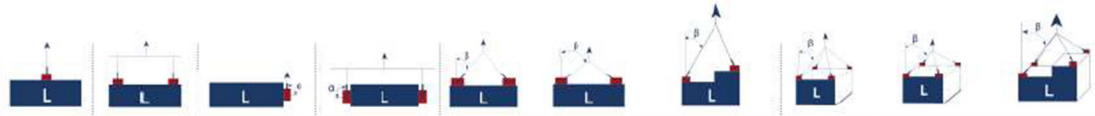

	締付 トルク値 (Nm)										
使用個数		1	2	1	2	2			3 → 4		
吊角度β		0°	0°	0°	0°	0° → 45°	45° → 60°	非対称	0° → 45°	45° → 60°	非対称
吊角度α		0°	0°	90°	90°	0° → 45°	45° → 60°		0° → 45°	45° → 60°	
QL.DSR/QL.SS.DSR M 8	20	0,25	0,50	0,25	0,50	0,35	0,25	0,25	0,53	0,38	0,25
QL.DSR/QL.SS.DSR M 10	30	0,40	0,80	0,40	0,80	0,56	0,40	0,40	0,84	0,60	0,40
QL.DSR/QL.SS.DSR M 12	60	0,65	1,30	0,65	1,30	0,91	0,65	0,65	1,37	0,98	0,65
QL.DSR/QL.SS.DSR M 14	80	0,70	1,40	0,70	1,40	0,98	0,70	0,70	1,47	1,05	0,70
QL.DSR/QL.SS.DSR M 16	100	1,05	2,10	1,05	2,10	1,47	1,05	1,05	2,21	1,58	1,05
QL.DSR/QL.SS.DSR M 20	160	1,70	3,40	1,70	3,40	2,38	1,70	1,70	3,57	2,55	1,70
QL.DSR/QL.SS.DSR M 24	180	2,50	5,00	2,50	5,00	3,50	2,50	2,50	5,25	3,75	2,50

※βの最大角度は60°　※数値の単位は(t)

クイックリフトリングよくある質問

質問 手締で使用することは可能ですか？
回答 可能ですが荷重下においてシャックルの回転を伴う作業（反転）の場合はトルクレンチを使用して下さい。

質問 スプリング機能が壊れたら使えますか？
回答 スプリングが壊れるとネジ部分が飛び出した状態のままになるので通常のダブルスイベルリングとして引き続き使用することができます。

質問 ネジ山が3か所しか無いので落下しないか心配です。
回答 従来品よりも使用荷重を3割～5割下げた規格にしており、従来品と同じく使用荷重の1.5倍の荷重で2万回の使用試験にも合格しております。
固定のアイボルトよりも使用荷重は大幅に高いので固定のアイボルトをご利用されているのであれば安全性は向上致します。

質問 吊り作業中ボタンに何かが当たったら外れませんか？
回答 ネジはボタンを奥まで押し込んだ際にのみボルト内に格納されますので、軽く当たった程度ではスプリングが反発するので問題がありません。

質問 スプリング自体の寿命はどれくらいありますか？
回答　100万回の耐久性がございます。

質問 商品に不具合が発生した場合の対応はどうなりますか？
回答 取説に則り使用している場合に不具合が発生した場合は商品の修理又は交換の対応を致します。

質問 ネジ山の摩耗廃棄の判断基準はありますか？
回答 通り止まりゲージをご利用頂きご判断下さい。

質問 座繰り穴には対応しますか？
回答 座面とワークが密着した状態にてご利用頂くのが安全性を確保できる状態ですので、
ご利用の可否はお客様にてご判断願います。

質問　ＵＮＣネジは対応していますか？
回答　規格としてはございますが2023年7月時点で製作最低ロットが100個からとなります。

質問　QLRの特注品（ロングボルト、細目ねじ、特殊ネジピッチ等）は対応していますか？
回答　今後導入の計画はありますが、2023年7月時点では対応しておりません。

JAPAN TOOL & DIE CO.,LTD.
JTD
日本金型産業株式会社
〒140-0011
東京都品川区東大井5丁目12番10号　大井朝陽ビル1階
TEL：03-6810-4751　FAX：03-6810-4766
E-mail：jtd@jtdtky.co.jp　URL：https://jtdtky.co.jp
https://jtdtky.co.jp