リフター

Standard Lifter

材質:INOX(ステンレス材)1.4034
硬度48±2HRC
特許取得システム

Mat.: INOX. 1.4034 Hardened 48 ± 2 HRC.
Patented System

PS

EN

Mechanical solution.
Minimum space required for installation, only needs the space of an ejector.
No milling, grinding or hardening other than the machining of detail needed.
Saves space in the ejector plates.

JP

小さなアンダーカットを処理するコンパクトなユニットです。

このユニットは長さ調整が可能で、組込みも簡単です。

エジェクタープレートに合わせて垂直に動くことにより、組込みスペースが小さく出来ます。

Cad Insertion Point

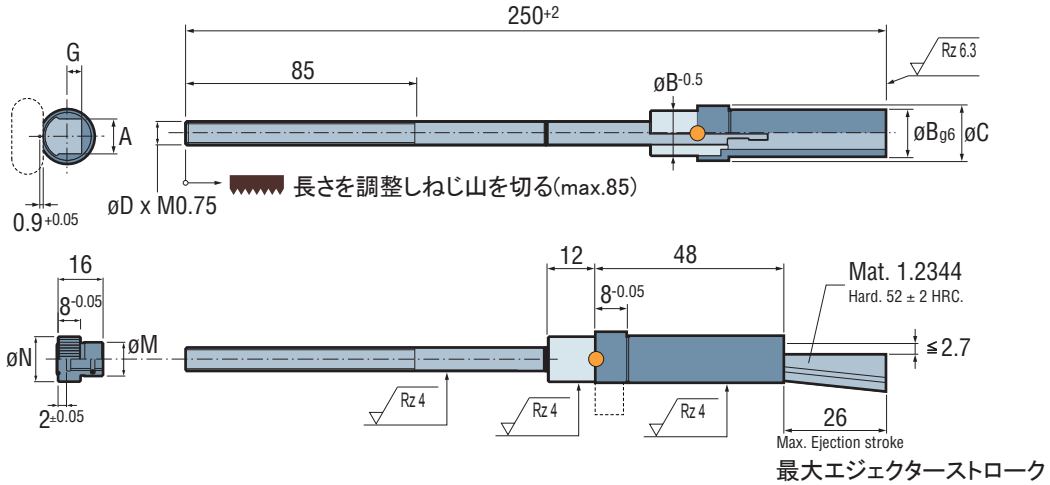

型番	A	B	C	D	G	M	N	
PS.062250	6.2	10	12	6	3.4	12	16	
PS.082250	8.2	12	14	6	4	12	16	
PS.102250	10.2	14	16	8	4.2	14	18	
PS.122250	12.2	16	18	8	4.2	14	18	

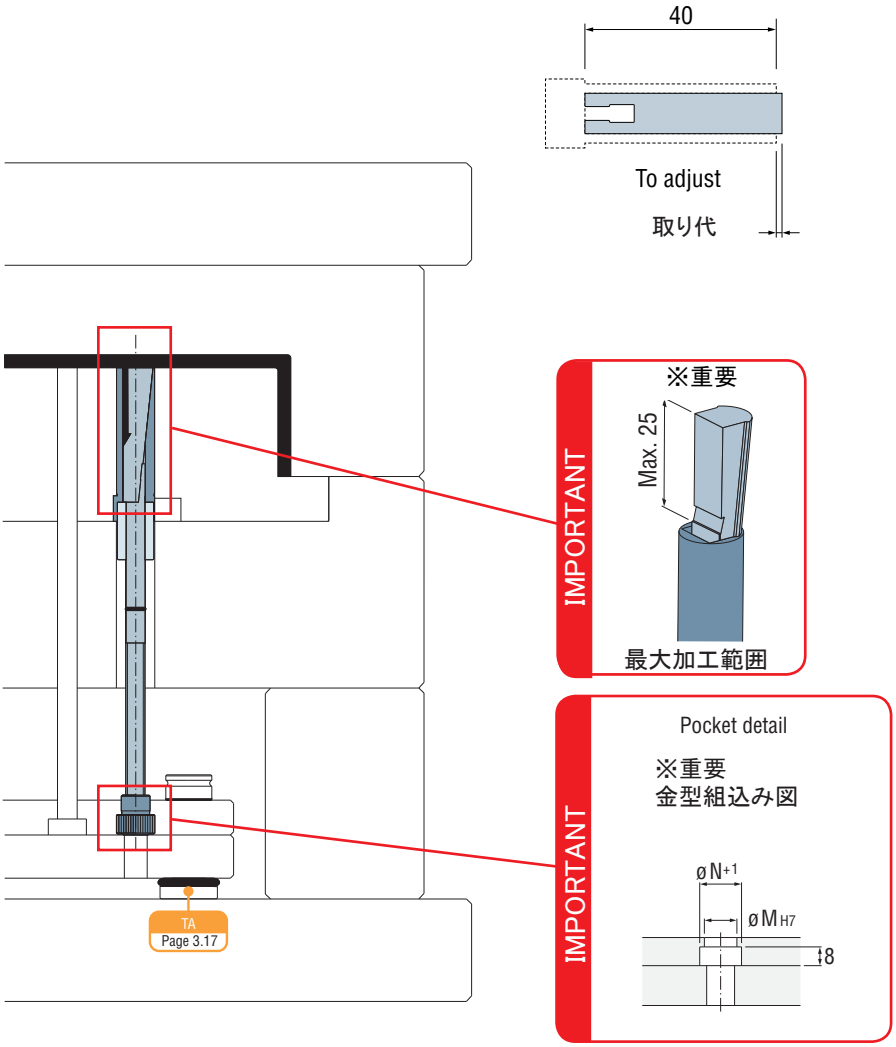

CUMSA
日本金型産業株式会社 TEL : 03-6810-4751 FAX : 03-6810-4766